Viento
Ventilo-convecteur compact

En surface Encastré

Le ventilo-convecteur Viento offre un design allongé aux coins arrondis qui s'harmonise à merveille à tous les décors. De par sa compacité, il est parfait pour les endroits restreints. Il peut être installé encastré ou en surface du mur, selon 4 positions de montage différentes, pour s'adapter à toutes contraintes d'installation.

Caractéristiques

Couleur
- Standards :

BL Blanc | **AM** Amande

- Optionnelles (surcharge 10$ et délai de 5 jours de production) :

NL Noir semi-lustré | **CM** Charcoal métallique | **BZ** Bronze

AE Argent étoilé | **AL** Aluminium | **SA** Sable

Note : En raison du procédé d'impression, les couleurs peuvent différer des couleurs originales.

Finition
- Standard : peinture à la poudre d'époxy/polyester.

Tension
- 120V, 240/208V, 1 phase.

Construction
- Boîtier en acier de calibre 20.
- Devant en acier de calibre 22.
- Protection thermique à réenclenchement automatique.

Ventilateur
- Ventilateur silencieux.
- 40 pcm de 500W à 1000W et 80 pcm de 1250W à 2000W.
- Moteur lubrifié à vie.

Élément
- Élément tubulaire à ailettes très robuste.

Régulation
- Thermostat intégré en option, avec un bouton de contrôle.

Note : Si un thermostat électronique est utilisé, il faut s'assurer qu'il soit compatible avec les ventilo-convecteurs.

Installation
- Installation au mur seulement.
- La sortie d'air doit être installée à une distance minimale de 4 po (102 mm) du plancher de revêtement durable et 10 po (254 mm) des linoléums.
- Installation rapide grâce aux trous de fixation du boîtier d'encastrement.
- Vaste compartiment de câblage.
- S'encastre dans une structure de mur en 2 po X 3 po.
- Boîtier de montage en surface en option.
- Boîtier d'encastrement en «V» permettant une installation ajustée.

Garantie
- 5 ans contre tous vices.

Application
- Vestibule, salle d'eau, salle à manger-cuisine, salle familiale, corridor.

Modèles

Watts	Volts	# Produit	Prix
500	120	**OVS0502**	271.00
1000	120	**OVS1002**	288.00
1500	120	**OVS1502**	314.00
500/375	240/208	**OVS0500**	266.00
1000/750	240/208	**OVS1000**	281.00
1500/1125	240/208	**OVS1500**	310.00
2000/1500	240/208	**OVS2000**	335.00

Options

# Produit	Prix	Description
KIT-OVS-BS	65.00	Boîtier pour montage en surface
KIT-OVS-TB6	57.00	Trousse de thermostat bimétallique, unipolaire, avec un bouton de contrôle
KIT-OVS-TB26[1]	70.00	Trousse de thermostat bimétallique, bipolaire, avec un bouton de contrôle

[1] Position «Off ».
Ajouter «BL» pour blanc, «AM» pour amande.
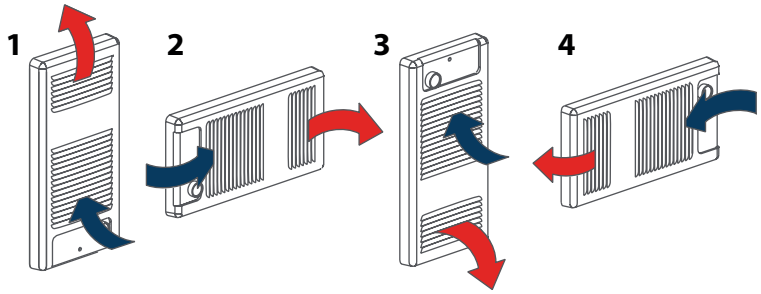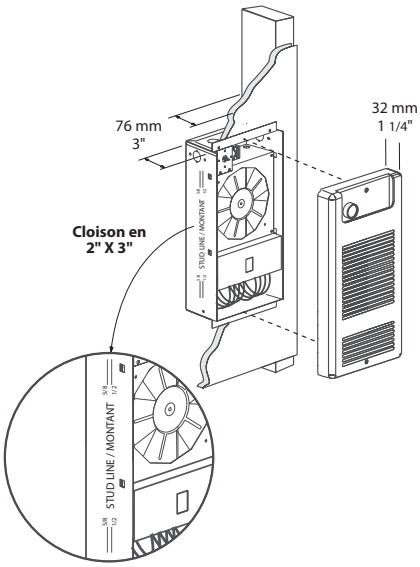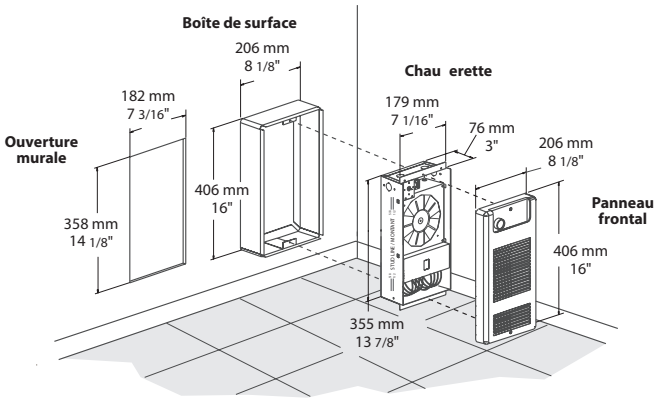
Quatre positions de montage. Les illustrations montrent le panneau frontal et la diection de la circulation d'air.